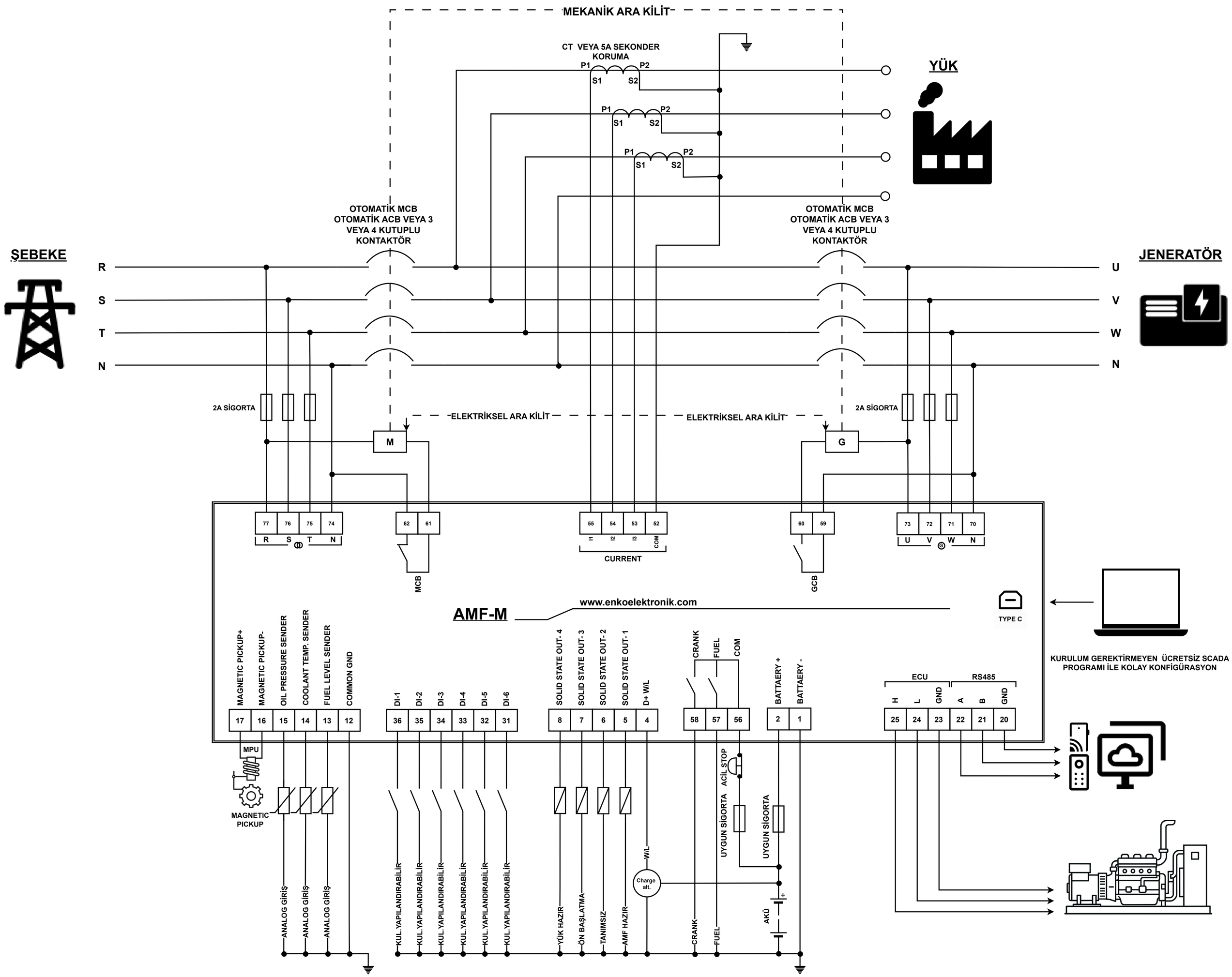# AMF-M BAĞLANTI ŞEMASI